代码	类型	材质	表面处理
HA31-TS-E8	T型螺母	碳钢	镀镍

安装使用示例

选型示例：HA31-TS-E8-M4-30
HA31-TS-E8-M5-30
HA31-TS-E8-M6-30

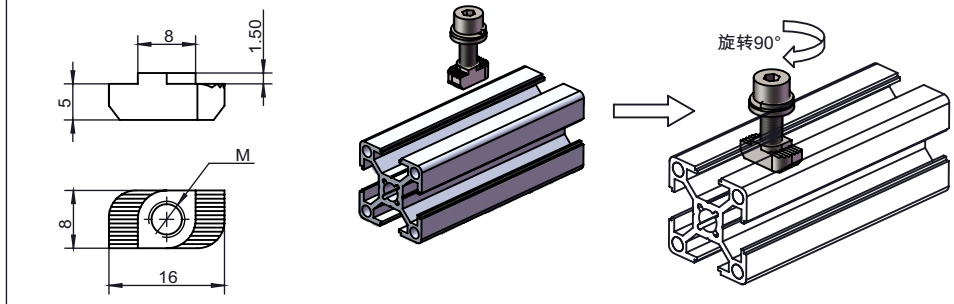

槽口	型号	材质	表面处理	重量(g)	用途
8.2	HA31-TS-E8-M4-30	碳钢	镀镍	3.8	用于槽宽为8.2mm的欧标型材与配件连接紧固。将与螺栓旋合好的T型螺母从型材槽口处直接放入槽内，旋转90°，拧紧螺栓即可锁紧定位，安装方便。
	HA31-TS-E8-M5-30			3.5	
	HA31-TS-E8-M6-30			3.1	

代码	类型	材质	表面处理
HA31-ZS-E8	弹珠螺母	碳钢	镀镍

安装使用示例

选型示例：HA31-ZS-E8-M4-30
HA31-ZS-E8-M5-30
HA31-ZS-E8-M6-30

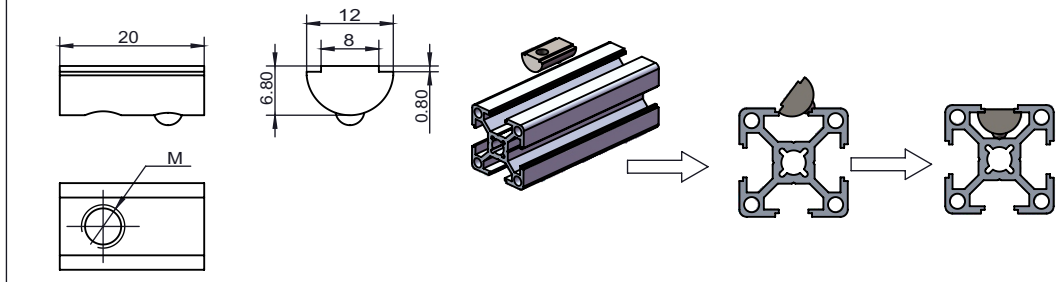

槽口	型号	材质	表面处理	重量(g)	用途
8.2	HA31-ZS-E8-M4-30	碳钢	镀镍	8.4	用于槽宽为8.2mm的欧标型材与配件连接紧固。弹珠螺母从型材槽口任意位置处放入槽内，装入后，弹珠顶住型材槽底部，可在任意位置定位。
	HA31-ZS-E8-M5-30			8.1	
	HA31-ZS-E8-M6-30			7.6	

代码	类型	材质	表面处理
HA31-PS-E8	弹片螺母	碳钢	镀镍

安装使用示例

选型示例：HA31-PS-E8-M4-30
HA31-PS-E8-M5-30
HA31-PS-E8-M6-30

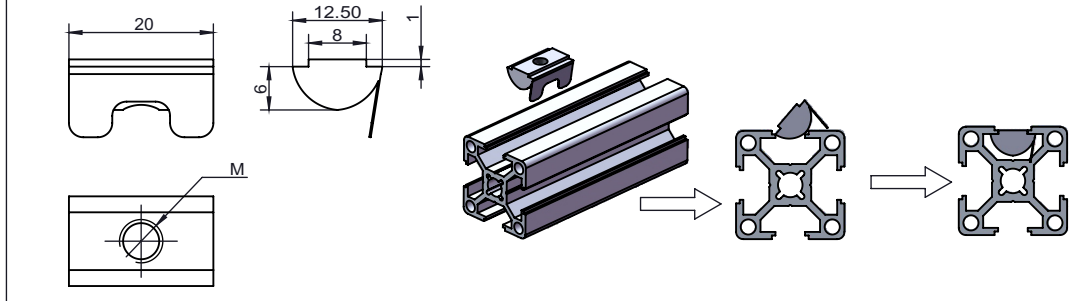

槽口	型号	材质	表面处理	重量(g)	用途
8.2	HA31-PS-E8-M4-30	碳钢	镀镍	9.0	用于槽宽为8.2mm的欧标型材与配件连接紧固。弹片螺母从型材槽口任意位置处放入槽内，装入后，弹片顶住型材槽底部，可在任意位置定位。
	HA31-PS-E8-M5-30			8.6	
	HA31-PS-E8-M6-30			7.8	

询价④种方式
官网 http://www.srdfaa.com
深圳市仕瑞达自动化设备有限公司
全国免费 400-966-3863
客服热线 0755-27926613