代码	类型	材质	表面处理
HA41-BL-E10	钣金连接件	SUS304	单面拉丝

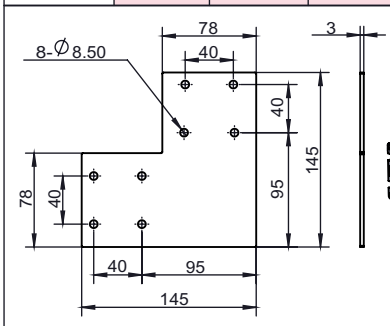

安装使用示例

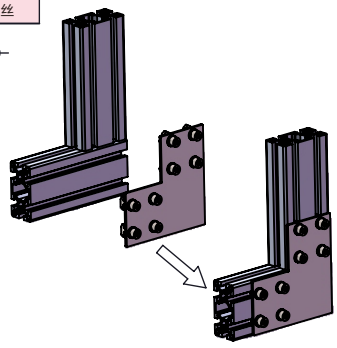

选型示例：HA41-BL-E10-78-145（单品）
HA41-BL-E10-78-145-R

HA41-BL-E10-78-145（单品）	HA41-BL-E10-78-145-R（日标型材配用）
x1 钣金连接件	x1 钣金连接件 x8 M8X16螺栓 x8 M8平垫圈 x8 M8弹簧垫圈 x8 M8 T型螺母

槽口	型号	材质	表面处理	重量(g)	用途
10	HA41-BL-E10-78-145 （单品供货） HA41-BL-E10-78-145-R(成套供货)	SUS304	单面拉丝	390 606	用于2根槽宽为10mm的日标型材L形连接，配用8颗M8的螺栓及相对应的T型螺母，弹簧垫圈和平垫圈。

代码	类型	材质	表面处理
HA41-BL-E10	钣金连接件	SUS304	单面拉丝

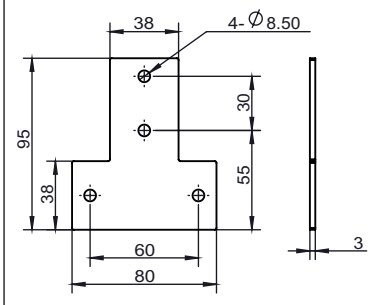

安装使用示例

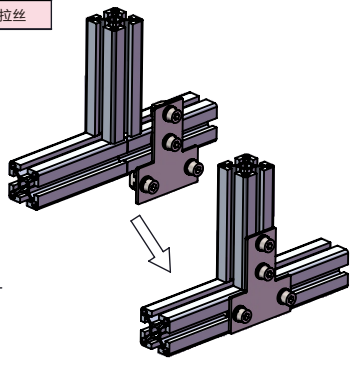

选型示例：HA41-BL-E10-38-80（单品）
HA41-BL-E10-38-80-R

HA41-BL-E10-38-80（单品）	HA41-BL-E10-38-80-R（日标型材配用）
x1 钣金连接件	x1 钣金连接件 x4 M8X16螺栓 x4 M8平垫圈 x4 M8弹簧垫圈 x4 M8 T型螺母

槽口	型号	材质	表面处理	重量(g)	用途
10	HA41-BL-E10-38-80 （单品供货） HA41-BL-E10-38-80-R(成套供货)	SUS304	单面拉丝	122 230	用于3根槽宽为10mm的日标型材T形连接，配用4颗M8的螺栓及相对应的T型螺母，弹簧垫圈和平垫圈。

代码	类型	材质	表面处理
HA41-BL-E10	钣金连接件	SUS304	单面拉丝

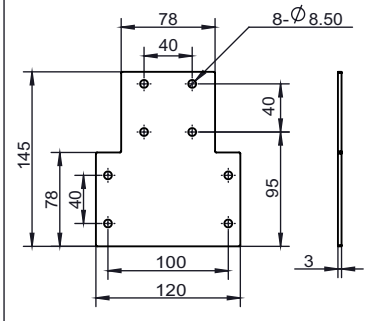

安装使用示例

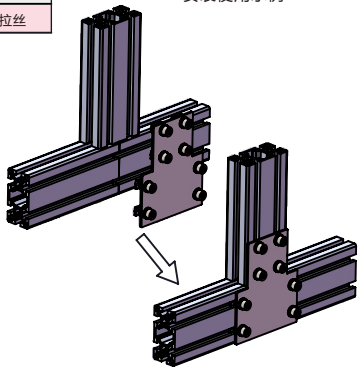

选型示例：HA41-BL-E10-78-120（单品）
HA41-BL-E10-78-120-R

HHA41-BL-E10-78-120（单品）	HA41-BL-E10-78-120-R（日标型材配用）
x1 钣金连接件	x1 钣金连接件 x8 M8X16螺栓 x8 M8平垫圈 x8 M8弹簧垫圈 x8 M8 T型螺母

槽口	型号	材质	表面处理	重量(g)	用途
10	HA41-BL-E10-78-120 （单品供货） HA41-BL-E10-78-120-R(成套供货)	SUS304	单面拉丝	344 656	用于3根槽宽为10mm的日标型材T形连接，配用8颗M8的螺栓及相对应的T型螺母，弹簧垫圈和平垫圈。