代码	类型	材质	表面处理
HA01-JY-E6	挤压角码	6063-T5	喷砂氧化

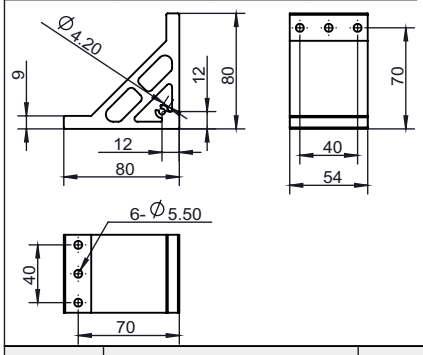

安装使用示例

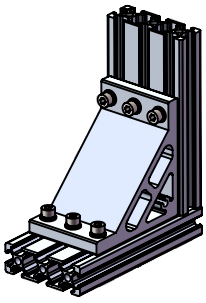

选型示例：HA01-JY-E6-80-54
HA01-JY-E6-80-54-T

HA01-JY-E6-80-54	HA01-JY-E6-80-54-T
x1 压铸角码	x1 压铸角码 x6 M5X16螺栓 x6 M5平垫圈 x6 M5弹簧垫圈 x6 M5 T型螺母

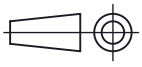

槽口	型号	材质	表面处理	重量(g)	用途
6.2	HA01-JY-E6-80-54 （单品供货） HA01-JY-E6-80-54-T（成套供货）	6063-T5	喷砂氧化	252.14 288.14	用于两根槽宽为6.2mm的欧标型材相互垂直连接，配用6颗M5或M4的螺栓及相对应的T型螺母，弹簧垫圈和平垫圈。

代码	类型	材质	表面处理
HA01-JY-E6	挤压角码	6063-T5	喷砂氧化

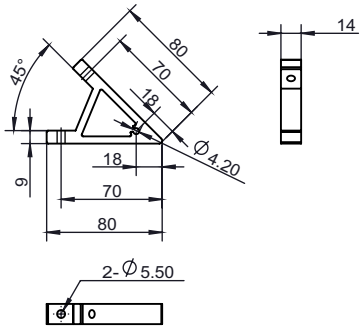

安装使用示例

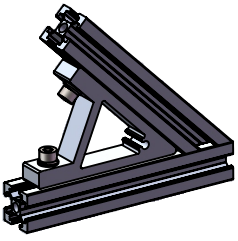

选型示例：HA01-JY-E6-80A-14
HA01-JY-E6-80A-14-T

HA01-JY-E6-80A-14	HA01-JY-E6-80A-14-T
x1 挤压角码	x1 挤压角码 x2 M5X16螺栓 x2 M5平垫圈 x2 M5弹簧垫圈 x2 M5 T型螺母

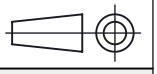

槽口	型号	材质	表面处理	重量(g)	用途
6.2	HA01-JY-E6-80A-14 （单品供货） HA01-JY-E6-80A-14-T(成套供货)	6063-T5	喷砂氧化	42.38 54.38	用于两根槽宽为6.2mm的欧标型材45°连接，配用两颗M5或M4的螺栓及相对应的T型螺母，弹簧垫圈和平垫圈。

代码	类型	材质	表面处理
HA01-JY-E6	挤压角码	6063-T5	喷砂氧化

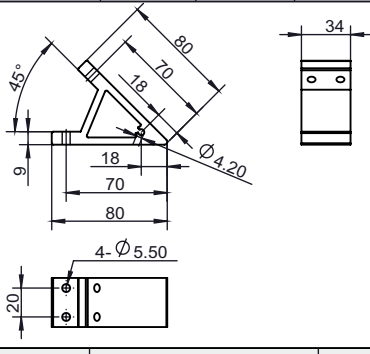

安装使用示例

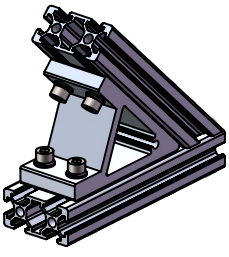

选型示例：HA01-JY-E6-80A-34
HA01-JY-E6-80A-34-T

HA01-JY-E6-80A-34	HA01-JY-E6-80A-34-T
x1 挤压角码	x1 挤压角码 x4 M5X16螺栓 x4 M5平垫圈 x4 M5弹簧垫圈 x4 M5 T型螺母

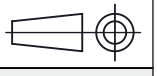

槽口	型号	材质	表面处理	重量(g)	用途
6.2	HA01-JY-E6-80A-34 （单品供货） HA01-JY-E6-80A-34-T(成套供货)	6063-T5	喷砂氧化	103.42 127.42	用于两根槽宽为6.2mm的欧标型材45°连接，配用4颗M5或M4的螺栓及相对应的T型螺母，弹簧垫圈和平垫圈。

询价④种方式
官网 http://www.srdfaa.com
深圳市仕瑞达自动化设备有限公司
全国免费 400-966-3863
客服热线 0755-27926613