选型示范

	型号(①代码·②D)	—	③P	—	④B	—	⑤R	—	⑥L
A形状・C形状	DALEA5	—	P10.00	—	B12.0	—	R6	—	L5
	型号(①代码·②D)	—	③P	—	④B	—	⑤G	—	⑥L
B形状	DALDEBB5	—	P9.00	—	B8.0	—	G5	—	L5

■请按步骤①～⑥选择型号和参数后进行订购。

交货期 型号区分: 代码 7 天发货

代码 圆型	代码 多棱型	材质	表面处理	硬度
DALEJ	DALDEJ	SKS3	—	淬火硬度55～60HRC
DALEG	DALDEG	SKS3	镀硬铬 厚度3μm以上	淬火硬度50～55HRC 镀层硬度 750HV
DALE	—	45(S45C)	—	淬火硬度45～50HRC
DALEB	DALDEB	45(S45C)	发黑	淬火硬度45～50HRC
DALEC	DALDEC	SUS440C	—	淬火硬度50～55HRC
DALES	DALDES	SUS304	—	—

■D尺寸公差

D尺寸	m6
2	+0.008 +0.002
3	
4	+0.012 +0.004
5	
6	
8	+0.015 +0.006
10	
12	+0.018 +0.007
13	
16	
20	+0.021 +0.008

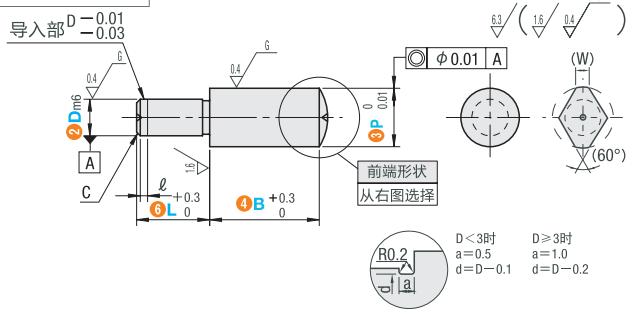

前端形状

A 形状

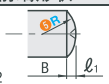

①R≥P/2

①$\ell_1 = R - \sqrt{R^2 - \frac{P^2}{4}}$

B 形状

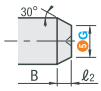

①G≤P

①$\ell_2 = \frac{P-G}{2\tan30°}$ 参考: 2tan30°≈1.15

①当G=P，则进行C0.2左右倒角

C 形状

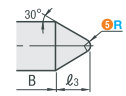

①R≤P/2

①$\ell_3 = \frac{P}{2} \div \tan30° + R - (R \div \sin30°)$

①参考: tan30°≈0.577 sin30°=0.5

■A形状・C形状

型号 ①代码		②D	③P最小单位0.01mm	④B最小单位0.1mm 圆型	④B最小单位0.1mm 多棱型	⑤R 最小单位1mm	⑥L 最小单位1mm	C	ℓ	(W)
A形状 ＜圆型＞	A形状 ＜多棱型＞									
DALEJA	DALDEJA	2	2.50～6.00(4.00)	2.0～25.0	2.0～10.0	A形状 R≥P/2 C形状 R≤P/2	2～6	0.5	0	1.2
DALEGA	DALDEGA	3	3.50～8.00	2.0～25.0	2.0～10.0		3～11	0.5	1	1.5
DALEA		4	4.50～9.00	2.0～25.0	2.0～10.0		3(4)～14	1	1	1.8
DALEBA	DALDEBA	5	5.50～10.00	2.0～30.0	2.0～10.0		5～15	1	1	2.2
DALECA	DALDECA	6	6.50～12.00	2.0～40.0	2.0～12.0		5～15	1	1	3.0
DALESA	DALDESA	8	9.00～15.00	2.0～40.0	2.0～15.0		5(6)～16	1.5	1	3.5
		10	11.00～20.00	3.0～50.0	3.0～20.0		5(10)～20	2	1	4.0
		12	13.00～20.00	3.0～50.0	3.0～20.0		6(10)～24	2	1	5.0
		16	17.00～27.00	5.0～50.0	5.0～20.0		8(15)～32	3	2	7.0
		20	21.00～30.00	5.0～50.0	5.0～20.0		10(15)～40	3	2	9.0

①P・L( )尺寸适用于多棱型。

■B形状

型号 ①代码		②D	③P最小单位0.01mm	④B最小单位0.1mm 圆型	④B最小单位0.1mm 多棱型	⑤G 最小单位1mm	⑥L 最小单位1mm	C	ℓ	(W)
＜圆型＞	＜多棱型＞									
DALEJB	DALDEJB	2	2.50～6.00(4.00)	2.0～25.0	2.0～10.0	G≤P	2～6	0.5	0	1.2
DALEGB	DALDEGB	3	3.50～8.00	2.0～25.0	2.0～10.0		3～11	0.5	1	1.5
DALEB	DALDEBB	4	4.50～9.00	2.0～25.0	2.0～10.0		3(4)～14	1	1	1.8
DALEBB	DALDECB	5	5.50～10.00	2.0～30.0	2.0～10.0		5～15	1	1	2.2
DALECB	DALDESB	6	6.50～12.00	2.0～40.0	2.0～12.0		5～15	1	1	3.0
DALESB		8	9.00～15.00	2.0～40.0	2.0～15.0		5(6)～16	1.5	1	3.5
		10	11.00～20.00	3.0～50.0	3.0～20.0		5(10)～20	2	1	4.0
		12	13.00～20.00	3.0～50.0	3.0～20.0		6(10)～24	2	1	5.0
		16	17.00～27.00	5.0～50.0	5.0～20.0		8(15)～32	3	2	7.0
		20	21.00～30.00	5.0～50.0	5.0～20.0		10(15)～40	3	2	9.0

①P・L( )尺寸适用于多棱型。