代码	类型	材质	表面处理
HA31-KJ-E10	弹性扣件	碳钢	表面镀镍

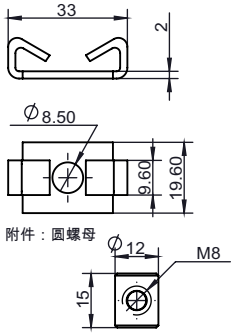

安装使用示例

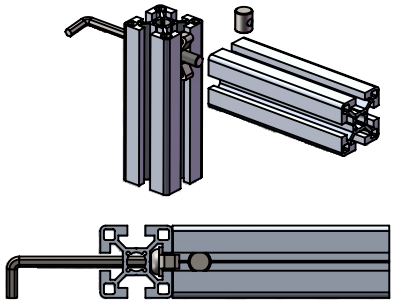

选型示例：HA31-KJ-E10-40（单品）
HA31-KJ-E10-40-R

HA31-KJ-E10-40（单品）	HA31-KJ-E10-40-R（欧标日标共用）
x1 弹性扣件	x1 弹性扣件
x1 M8圆螺母	x1 M8圆螺母
	x1 M8X25螺栓

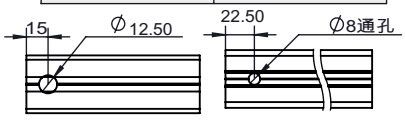

附件圆螺母安装孔尺寸图

扳手孔开孔尺寸图
（用于45型材）

槽口	型号	材质	表面处理	重量(g)	用途
10	HA31-KJ-E10-40 （单品供货）	锌合金	表面镀镍	10.78	用于2根槽宽为10.2mm的欧标型材90°连接，连接件隐藏在型材内，需在型材一端加工扳手孔。另一型材一端攻M12螺牙，配用1颗M8的平头螺栓。
	HA31-KJ-E10-40-R（成套供货）			20.78	

代码	类型	材质	表面处理
HA31-MS-E10	锚式连接销	碳钢	表面镀锌

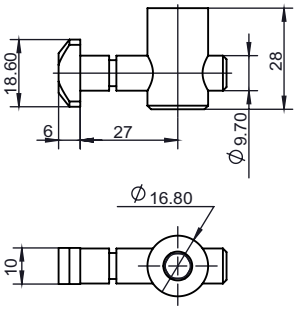

安装使用示例

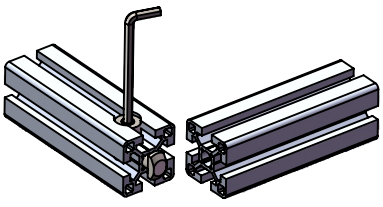

选型示例：HA31-MS-E10-0

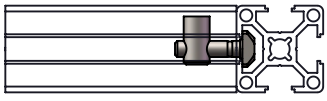

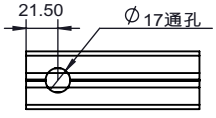

连接销安装孔开孔尺寸图
（用于槽口壁厚度为6mm的型材）

槽口	型号	材质	表面处理	重量(g)	用途
10	HA31-MS-E10-0	碳钢	表面镀锌	61.8	用于2根槽宽为10.2mm的欧标型材90°连接，连接件隐藏在型材内。需在型材一端加工安装孔。

代码	类型	材质	表面处理
HA31-MS-E10	锚式连接销	碳钢	表面镀锌

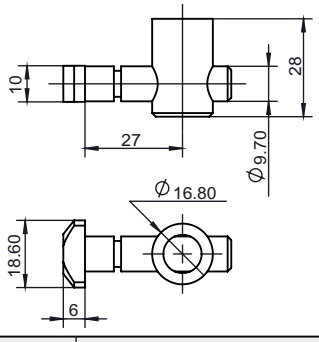

安装使用示例

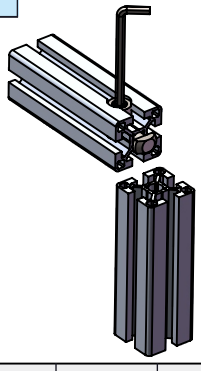

选型示例：HA31-MS-E10-90

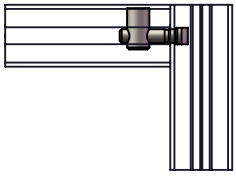

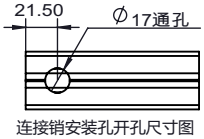

连接销安装孔开孔尺寸图
（用于槽口壁厚度为6mm的型材）

槽口	型号	材质	表面处理	重量(g)	用途
10	HA31-MS-E10-90	碳钢	表面镀锌	61.8	用于2根槽宽为10.2mm的欧标型材90°连接，连接件隐藏在型材内。需在型材一端加工安装孔。