代码	类型	材质	表面处理
HA31-TS-G6	T型螺母	碳钢	镀镍

安装使用示例　　选型示例：HA31-TS-G6-M4-30　HA31-TS-G6-M5-30

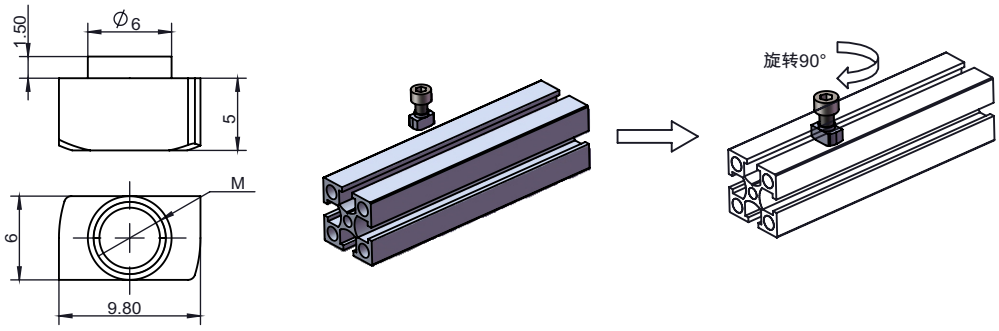

槽口	型号	材质	表面处理	重量(g)	用途
6.2	HA31-TS-G6-M4-30	碳钢	镀镍	1.82	用于槽宽为6.2mm的国标型材与配件连接紧固。将与螺栓旋合好的T型螺母从型材槽口处直接放入槽内，旋转90°，拧紧螺栓即可锁紧定位，安装方便。
	HA31-TS-G6-M5-30			1.75	

代码	类型	材质	表面处理
HA31-FS-G6	方型螺母	碳钢	镀镍

安装使用示例　　选型示例：HA31-FS-G6-M4　HA31-FS-G6-M5

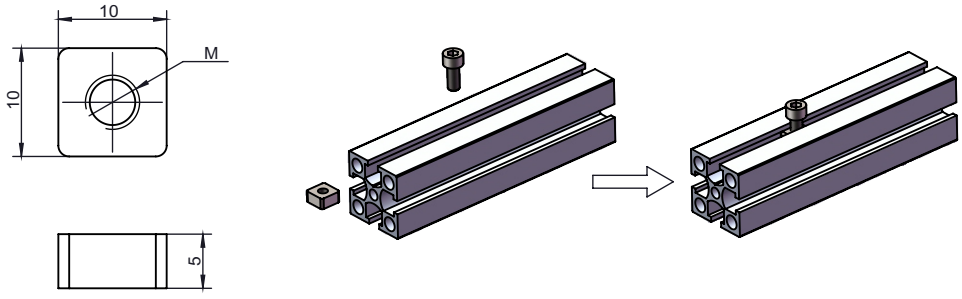

槽口	型号	材质	表面处理	重量(g)	用途
6.2	HA31-FS-G6-M4	碳钢	镀镍	3.2	用于槽宽为6.2mm的国标型材与配件连接紧固。方型螺母只能从型材端面的槽口处放入槽内，无法定位。但连接强度高，可靠性好，用于型材高强度连接。
	HA31-FS-G6-M5			3.0	

代码	类型	材质	表面处理
HA31-HS-G6	滑块螺母	碳钢	镀镍

安装使用示例　　选型示例：HA31-HS-G6-M4-30　HA31-HS-G6-M5-30

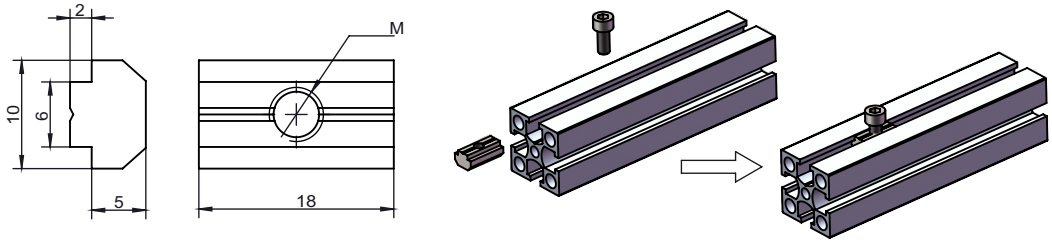

槽口	型号	材质	表面处理	重量(g)	用途
6.2	HA31-HS-G6-M4-30	碳钢	镀镍	7.6	用于槽宽为6.2mm的国标型材与配件连接紧固。滑块螺母只能从型材端面的槽口处放入槽内，无法定位。但连接强度高，可靠性好，用于型材高强度连接。
	HA31-HS-G6-M5-30			7.4	

询价④种方式　官网 http://www.srdfaa.com　深圳市仕瑞达自动化设备有限公司　全国免费 400-966-3863　客服热线 0755-27926613