选型示范 型号(❶代码・❷M)
DCPSAN16

■请按步骤❶～❷选择 型号和参数后进行订购。

交货期 型号区分: 代码 5 天发货

■螺纹部短型铝合金旋钮

代码		旋钮	本体		销			弹簧	(锁紧螺帽)	
复位型	自锁型	材质	材质	表面处理	材质	硬度	表面处理	材质	材质	表面处理
DCPSAN	DCRAN	铝合金 (黑色阳极氧化处理)	SUM22	发黑	S45C	50～60HRC (渗碳淬火)	发黑	SUS631J1	—	—
DCSKN	DCPRN								SS400	发黑

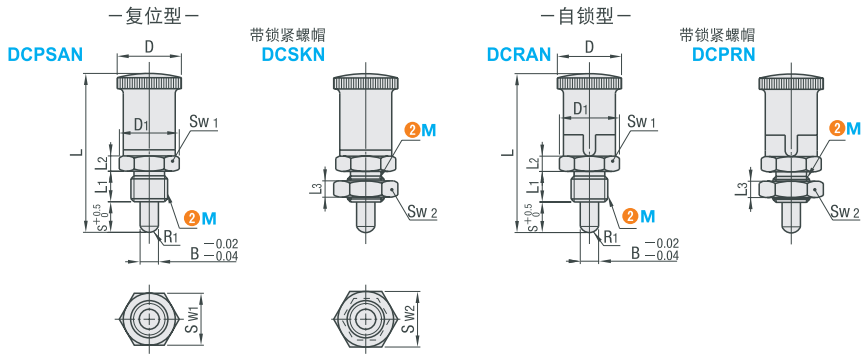

型号 代码		M	螺距(细牙)	D	D1	B	S	L	L1	L2	L3	Sw1	Sw2	R1	负载(N) min.	负载(N) max.
(复位型)	(自锁型)	12	1.5	21	19.6	6	6	48	10	5	6	17	19	3	6.5	14.5
DCPSAN DCSKN	DCRAN DCPRN	16	1.5	26	21.9	8	7	56	12	6	8	19	24	4	7.5	18

国际单位1N≈0.102kgf

■螺纹部短型树脂旋钮

代码		旋钮	主体		销			弹簧	(锁紧螺帽)	
复位型	自锁型	材质	材质	表面处理	材质	硬度	表面处理	材质	材质	表面处理
DCPSA	DCPRA	尼龙6 (黑色亚光)	SUM22L	发黑	S45C	50～60HRC	发黑	SWP—B	—	—
DCPSK	DCPRK								S45C	发黑

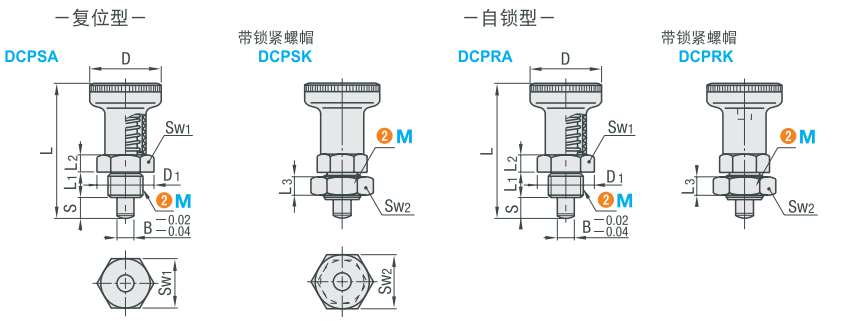

型号 代码		M	螺距(细牙)	D	D1	B	S	L	L1	L2	L3	Sw1	Sw2	负载(N) min.	负载(N) max.
(复位型)	(自锁型)	12	1.5	25	19.6	6	6	45	10	5	6	17	18	7	18
DCPSA DCPSK	DCPRA DCPRK	16	1.5	31	21.9	8	8	54	12	6	8	19	24	14	24

国际单位1N≈0.102kgf