选型示范

型号(❶代码·❷丝杠轴外径·❸导程) — ❹L — ❺F — ❻P

AIT2505 — 400
AITK2510 — 860 — F30 — P12

■请按步骤❶～❻选择型号和参数后进行订购。

交货期 型号区分: 代码 7 天发货

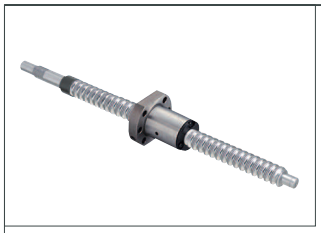

螺帽种类	代码		精度等级	丝杠直径	导程	丝杠轴			螺帽		
	标准型	F·P指定型				材质	硬度	表面处理	材质	硬度	表面处理
标准型螺帽	AIT	AITK	C7	25	5·10·25	S55C	高频淬火 58～62HRC	—	SCM415	渗碳淬火 58～62HRC	—

AIT(K)2505

＊附属轴环(1个)
材　　质 S45C
表面处理 发黑

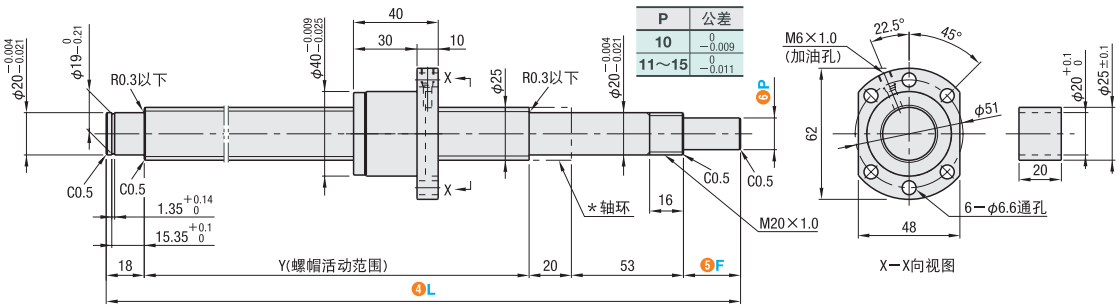

P	公差
10	0 −0.009
11～15	0 −0.011

AIT(K)2510

＊附属轴环(1个)
材　　质 S45C
表面处理 发黑

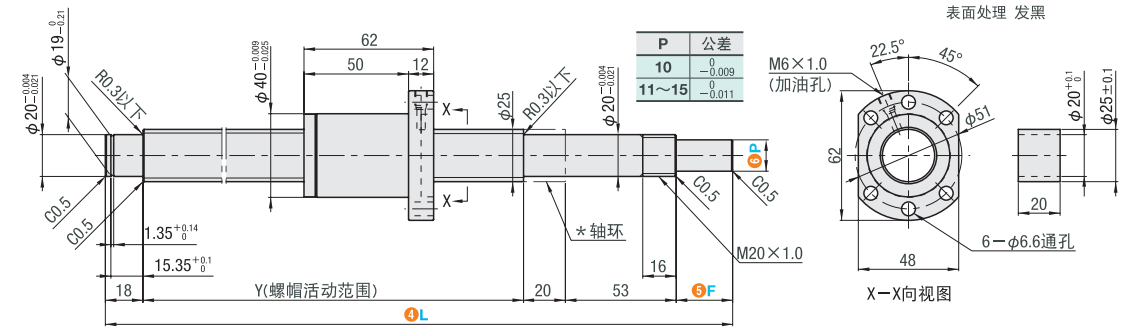

P	公差
10	0 −0.009
11～15	0 −0.011

AIT(K)2525

＊附属轴环(1个)
材　　质 S45C
表面处理 发黑

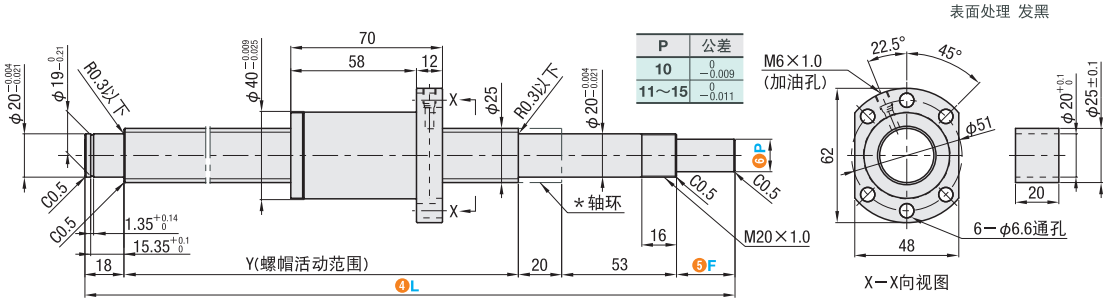

P	公差
10	0 −0.009
11～15	0 −0.011

询价④种方式
官网 http://www.srdfaa.com
深圳市仕瑞达自动化设备有限公司
全国免费 400-966-3863
客服热线 0755-27926613