固定把手
螺纹不锈钢型

选型示范

型号(❶代码·❷M)	—	❸L	—	❹把手颜色
GBCDMM6	—	16	—	B
GBCDFF8	—	10		
GBCMS6	—	10		

■请按步骤❶～❹选择型号和参数后进行订购。

交货期 型号区分: 代码 7 天发货

■固定把手

代码	螺丝部	把手部		螺丝部		弹簧部	
		材质	表面处理	材质	表面处理	材质	表面处理
GBCDMM	外螺纹型	锌合金	发黑	SUM22L	发黑	弹簧钢	镀锌
GBCDFF	内螺纹型						

GBCDMM
(外螺纹)

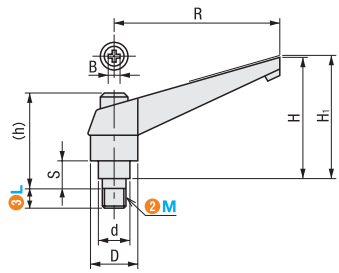

GBCDFF
(内螺纹)

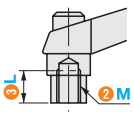

① L尺寸的公差是±1.5mm。

① B尺寸的十字孔是产品加工时的孔，并非安装时使用的孔。

型号 ❶代码	❷M	❸L	把手颜色	R	H	H1	(h)	S	D	d	锯齿齿数	B	最大负载 Fmax.(N)	最大紧固力 Pmax.(KN)	参考重量 (g)
GBCDMM 外螺纹型	6	16 20 25	黑色	52	33	33	25	6	14	9	12	4	55	2.1	33
	8	25 30		68	40	40	31	10	18	12		5	95	3.8	60
	10	20 40		83	52	52	38	10	18	12		5	152	5.9	160
	12	25 50		97	57	57	42	12	25	17		6	223	8.6	181
GBCDFF 内螺纹型	6	8		52	33	33	25	6	14	9		4	55	2.1	26
	8	10		68	40	40	31	10	18	12		5	95	3.8	49
	10	10		83	52	52	38	10	18	12		5	152	5.9	79
	12	15		97	57	57	42	12	25	17		6	223	8.6	134

■锌压铸把手外螺纹式
不锈钢轴

把手颜色: B

	材质	表面处理
把手	锌压铸	烤漆
轴	不锈钢	—

GBCMS

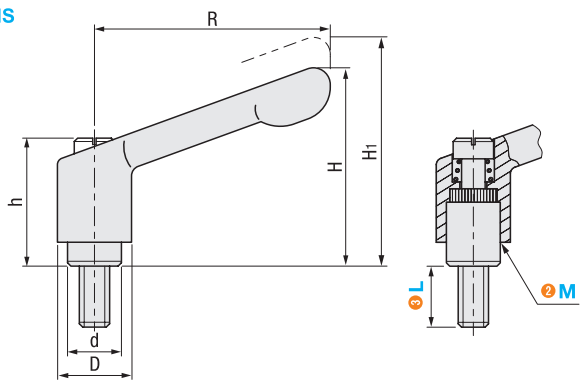

型号 ❶代码	❷M	❸L	❹把手颜色	R	H	H1	h	D	d
GBCMS	5	10 15 20 25 30	B (黑色烤漆)	45	35	40	24.5	13	10
	6	10 20 30 40 50							
	8	10 20 30 40 50	M (橘色烤漆)	63	45	52	31	17.5	13.5
	10	10 20 30 40 50		78	55	57	36	21	16
	12	20 30 40 50	S (银色烤漆)	92	65	70	43	24	19

询价④种方式
官网 http://www.srdfaa.com
深圳市仕瑞达自动化设备有限公司
全国免费 400-966-3863
客服热线 0755-27926613