代码	类型	材质	表面处理
HA11-ZX-E8	转向角码	压铸铝合金	表面喷砂

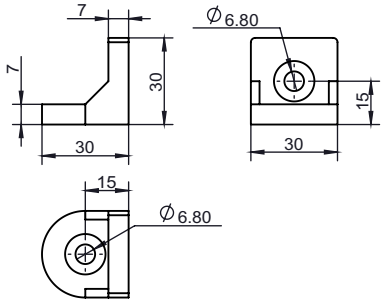

安装使用示例

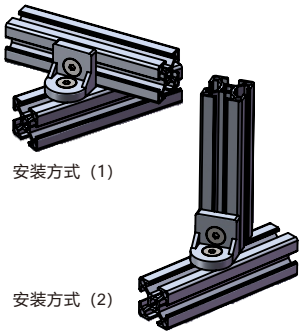

选型示例：HA11-ZX-E8-3030（单品）
HA11-ZX-E8-3030-T
HA11-ZX-E8-3030-GT

HA11-ZX-E8-3030-GT（国标型材配用）	HA11-ZX-E8-3030-T（欧标型材配用）
x1 转向角码	x1 转向角码
x2 M5X12 沉头螺栓	x2 M6X12 沉头螺栓
x2 M5 T型平螺母	x2 M6 T型平螺母

槽口	型号	材质	表面处理	重量(g)	用途
6.2 8.2	HA11-ZX-E8-3030（单品供货）	压铸铝合金	表面喷砂	20	用于两根槽宽为8.2mm的欧标型材（或槽宽为6.2的国标型材），其中一根型材相对另一根型材偏转一定角度的连接，配用两颗M6的螺栓及相对应的T型螺母。
	HA11-ZX-E8-3030-T（成套供货）			40.4	
	HA11-ZX-E8-3030-GT（成套供货）			41.4	

代码	类型	材质	表面处理
HA01-JY-E8	挤压角码	6063-T5	喷砂氧化

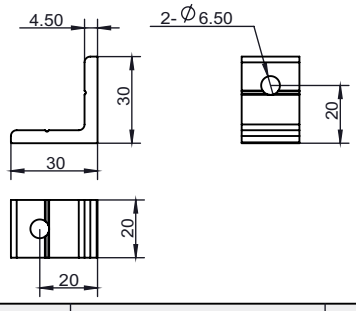

安装使用示例

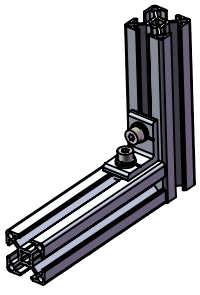

选型示例：HA01-JY-E8-30-20（单品）
HA01-JY-E8-30-20-T
HA01-JY-E8-30-20-GT

HA01-JY-E8-30-20-GT（国标型材配用）	HA01-JY-E8-30-20-T（欧标型材配用）
x2 挤压角码	x1 挤压角码
x2 M5X15螺栓	x2 M6X15螺栓
x2 M5平垫圈	x2 M6平垫圈
x2 M5弹簧垫圈	x2 M6弹簧垫圈
x2 M5 T型螺母	x2 M6 T型螺母

槽口	型号	材质	表面处理	重量(g)	用途
6.2 8.2	HA01-JY-E8-30-20（单品供货）	6063-T5	喷砂氧化	12.6	用于两根槽宽为8.2mm的欧标型材（或槽宽为6.2的国标型材）相互垂直连接，配用2颗M6或M5的螺栓及相对应的T型螺母，弹簧垫圈和平垫圈。
	HA01-JY-E8-30-20-T（成套供货）			38.6	
	HA01-JY-E8-30-20-GT（成套供货）			39.6	

代码	类型	材质	表面处理
HA01-JY-E8	挤压角码	6063-T5	喷砂氧化

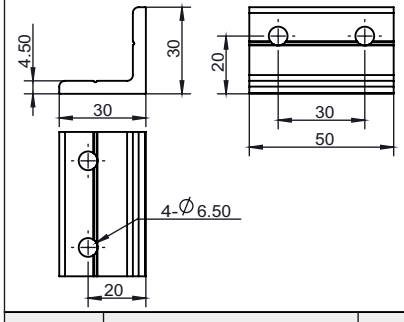

安装使用示例

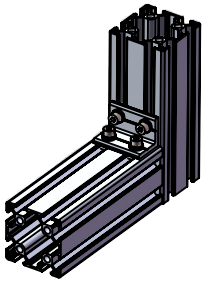

选型示例：HA01-JY-E8-30-50（单品）
HA01-JY-E8-30-50-T
HA01-JY-E8-30-50-GT

HA01-JY-E8-30-50-GT（国标型材配用）	HA01-JY-E8-30-50-T（欧标型材配用）
x1 压铸角码	x1 压铸角码
x4 M5X15螺栓	x4 M6X15螺栓
x4 M5平垫圈	x4 M6平垫圈
x4 M5弹簧垫圈	x4 M6弹簧垫圈
x4 M5 T型螺母	x4 M6 T型螺母

槽口	型号	材质	表面处理	重量(g)	用途
6.2 8.2	HA01-JY-E8-30-50（单品供货）	6063-T5	表面喷砂	31.9	用于两根槽宽为8.2mm的欧标型材（或槽宽为6.2的国标型材）相互垂直连接，配用4颗M6或M5的螺栓及相对应的T型螺母，弹簧垫圈和平垫圈。
	HA01-JY-E8-30-50-T（成套供货）			83.9	
	HA01-JY-E8-30-50-GT（成套供货）			84.9	