代码	类型	材质	表面处理
HA01-JY-E8	挤压角码	6063-T5	喷砂氧化

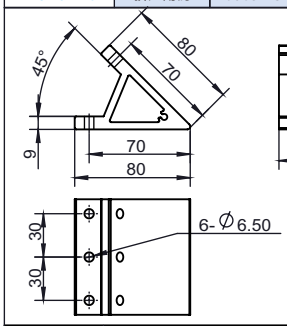

安装使用示例

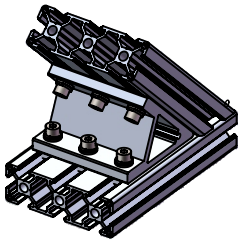

选型示例：HA01-JY-E8-80A-80（单品）
HA01-JY-E8-80A-80-T
HA01-JY-E8-80A-80-GT

HA01-JY-E8-80A-80-GT（国标型材配用）	HA01-JY-E8-80A-80-T（欧标型材配用）
x1 挤压角码	x1 挤压角码
x6 M5X18螺栓	x6 M6X18螺栓
x6 M5平垫圈	x6 M6平垫圈
x6 M5弹簧垫圈	x6 M6弹簧垫圈
x6 M5 T型螺母	x6 M6 T型螺母

槽口	型号	材质	表面处理	重量(g)	用途
6.2 8.2	HA01-JY-E8-80A-80 （单品供货）	6063-T5	喷砂氧化	243.95	用于两根槽宽为8.2mm的欧标型材（或槽宽为6.2的国标型材）45度角连接，配用6颗M6或M5的螺栓及相对应的T型螺母，弹簧垫圈和平垫圈。
	HA01-JY-E8-80A-80-T （成套供货）			321.95	
	HA01-JY-E8-80A-80-GT (成套供货)			322.95	

代码	类型	材质	表面处理
HA01-JY-E8	挤压角码	6063-T5	喷砂氧化

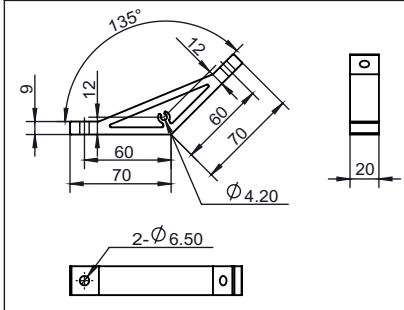

安装使用示例

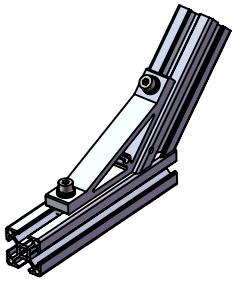

选型示例：HA01-JY-E8-70-20（单品）
HA01-JY-E8-70-20-T
HA01-JY-E8-70-20-GT

HA01-JY-E8-70-20-GT（国标型材配用）	HA01-JY-E8-70-20-T（欧标型材配用）
x1 挤压角码	x1 挤压角码
x2 M5X18螺栓	x2 M6X18螺栓
x2 M5平垫圈	x2 M6平垫圈
x2 M5弹簧垫圈	x2 M6弹簧垫圈
x2 M5 T型螺母	x2 M6 T型螺母

槽口	型号	材质	表面处理	重量(g)	用途
6.2 8.2	HA01-JY-E8-70-20 （单品供货）	6063-T5	喷砂氧化	70.67	用于两根槽宽为8.2mm的欧标型材（或槽宽为6.2的国标型材）135度角连接，配用2颗M6或M5的螺栓及相对应的T型螺母，弹簧垫圈和平垫圈。
	HA01-JY-E8-70-20-T （成套供货）			96.67	
	HA01-JY-E8-70-20-GT (成套供货)			97.67	

代码	类型	材质	表面处理
HA01-JY-E8	挤压角码	6063-T5	喷砂氧化

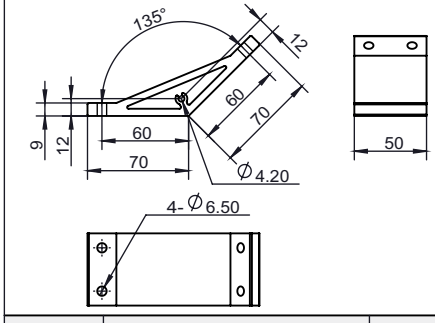

安装使用示例

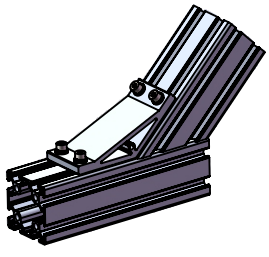

选型示例：HA01-JY-E8-70-50（单品）
HA01-JY-E8-70-50-T
HA01-JY-E8-70-50-GT

HA01-JY-E8-70-50-GT（国标型材配用）	HA01-JY-E8-70-50-T（欧标型材配用）
x1 挤压角码	x1 挤压角码
x4 M5X18螺栓	x4 M6X18螺栓
x4 M5平垫圈	x4 M6平垫圈
x4 M5弹簧垫圈	x4 M6弹簧垫圈
x4 M5 T型螺母	x4 M6 T型螺母

槽口	型号	材质	表面处理	重量(g)	用途
6.2 8.2	HA01-JY-E8-70-50 （单品供货）	6063-T5	喷砂氧化	177.5	用于两根槽宽为8.2mm的欧标型材（或槽宽为6.2的国标型材）135度角连接，配用4颗M6或M5的螺栓及相对应的T型螺母，弹簧垫圈和平垫圈。
	HA01-JY-E8-70-50-T（成套供货）			229.5	
	HA01-JY-E8-70-50-GT(成套供货)			230.5	

询价④种方式
官网 http://www.srdfaa.com
深圳市仕瑞达自动化设备有限公司
全国免费 400-966-3863
客服热线 0755-27926613