■标准型

代码	材质	表面处理	附件
ACCN	S45C	发黑	2个止动螺丝
ACPCN		无电解镀镍	2个止动螺丝 (SUS)
ACSCN	SUS304	—	
ACCA	铝合金		
ACCAW		本色阳极氧化处理	
ACCAB		黑色阳极氧化处理	

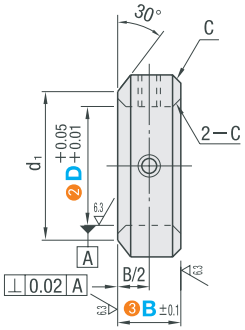

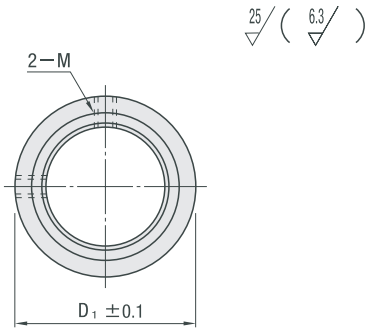

选型示范

1 代码 2 D — 3 B
ACCN10 — 8

■请按步骤1～3选择型号和参数后进行订购。

交货期 型号区分: 代码 7 天发货

型号 1 代码	2 D		3 B 选择	D1	d1	C	止动螺丝 M×长度
(标准型) ACCN ACPCN ACSCN ACCA ACCAW ACCAB	3	+0.05 +0.01	6 8	7	4.5	0.2	M 3×3
	4		6 8	8	5.5		
	5		6 8 10	11	10		M 4×3
	6		6 8 10	12	11		
	8		6 8 10	14	12		
	10		6 8 10	16	13		
	12		6 8 10 12	20	15	0.5	M 5×4 (仅B6为 M4×3)
	13		8 10 12	22	18		
	15		8 10 12	24	20		
	16		8 10 12 15	26	22		M 6×5 (仅B8为 M5×4)
	18		10 12 15	32	27		
	20		10 12 15	32	27		
	25		12 15 18	38	31		
	30		15 18 20	46	38	1	M 8×6
	35		15 18 20	50	40		
	40		20 22	60	45		M10×8
	50		20 22 25	70	55		

可选加工

1 代码 2 D — 3 B — (KB · WKB)
ACCN12 — 10 — KB

可选加工	代码	技术说明
对应的压纹旋钮附件 (手动紧固型)	KB(1个) / WKB(2个)	附带滚花旋钮 ※详细尺寸请参阅右边图表 ① 也附带止动螺丝。 指定方法 KB(或WKB) ① 3≤D≤25 ① B≥8

■压纹旋钮详情

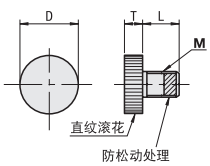

· 主要成分: 尼龙树脂
· 可使用温度: −40～150℃
材质: SUS304

B 选择	M (粗牙螺纹)	D	L	T
8	3	7.5	6	3
	4		8	
	5		6	
10	4	9.5	8	
	5			
	6			
12	5	11.5	10	4
	6			
15	6	14.5		
18	6	15.5	10	5

询价④种方式
官网 http://www.srdfaa.com
深圳市仕瑞达自动化设备有限公司
全国免费 400-966-3863
客服热线 0755-27926613