代码	类型	材质	表面颜色
HA51-JG-E8	间隔固定块	PVC	透明

安装使用示例　　选型示例：HA51-JG-E8-30

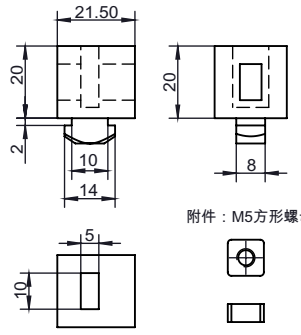

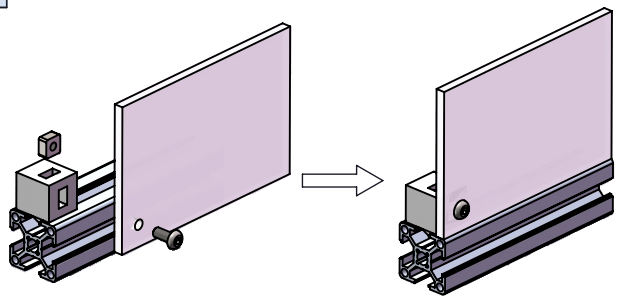

槽口	型号	材质	表面颜色	重量(g)	用途
8.2	HA51-JG-E8-30	PVC	透明	9.56	用于槽宽为8.2mm的欧标型材固定板材。将间隔固定块的T型脚插入型材槽，然后转动90°，即可固定在型材上。板材打安装孔后，可用螺栓固定在型材上。

代码	类型	材质	表面颜色
HA51-UT-E8	U型槽条	PVC	黑色

安装使用示例

选型示例：HA51-UT-E8-30

选型说明：本产品的销售单位为按米销售，例如：订购型号：HA51-UT-E8-30，数量为10，即为订购10米长的HA51-UT-E8-30U型槽条。单支最长2米。

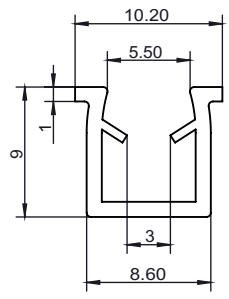

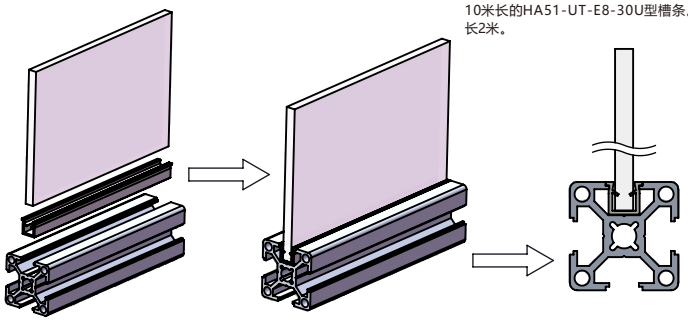

槽口	型号	材质	表面颜色	重量(g)	用途
8.2	HA51-UT-E8-30	PVC	黑色	0.039	U型槽条用来在型材内放置有机玻璃板，铝塑板等板材，起缓冲，保护，密封和美观等作用。

代码	类型	材质	表面处理
HA51-JG-G6	间隔固定块	PVC	透明

安装使用示例　　选型示例：HA51-JG-G6-30

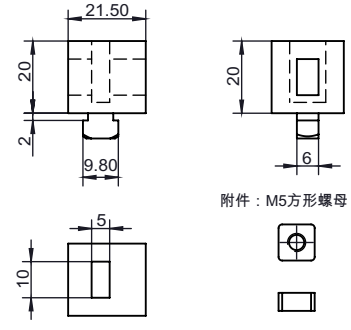

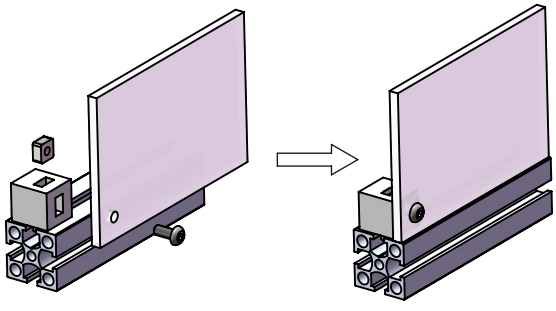

槽口	型号	材质	表面颜色	重量(g)	用途
6.2	HA51-JG-G6-30	PVC	透明	9.2	用于槽宽为6.2mm的国标型材固定板材。将间隔固定块的T型脚插入型材槽，然后转动90°，即可固定在型材上。板材打安装孔后，可用螺栓固定在型材上。

询价④种方式
官网 http://www.srdfaa.com
深圳市仕瑞达自动化设备有限公司
全国免费 400-966-3863
客服热线 0755-27926613