代码	类型	材质	表面处理
HA31-XL-E8	直线连接件	碳钢	表面镀锌

选型示例：HA31-XL-E8-30（单品）
HA31-XL-E8-30-T

HA31-XL-E8-30（单品）	HA31-XL-E8-30-T（欧标型材配用）
x1 直线连接件	x1 直线连接件 x4 M6X8紧定螺钉

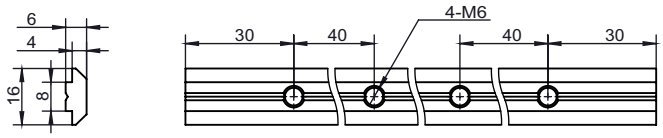

安装使用示例

槽口	型号	材质	表面处理	重量(g)	用途
8.2	HA31-XL-E8-30 （单品供货）	碳钢	表面镀锌	95.87	用于2根槽宽为8.2mm的欧标型材直线延长连接，连接件隐藏在型材内。配用4颗M6的紧定螺钉。
	HA31-XL-E8-30-T（成套供货）			91.87	

代码	类型	材质	表面处理
HA21-HL-E8	活动连接件	锌合金	铝色

安装使用示例　　选型示例：HA21-HL-E8-30-A

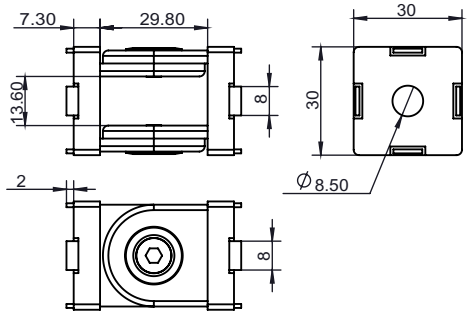

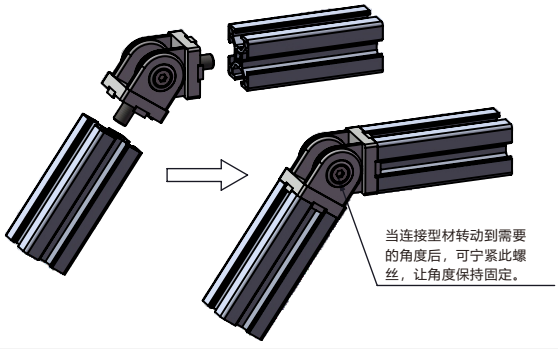

槽口	型号	材质	表面处理	重量(g)	用途
8.2	HA21-HL-E8-30-A	锌合金	铝色	151	用于2根槽宽为8.2mm的欧标型材可活动连接。配用两颗M8X20的平头螺丝。

代码	类型	材质	表面处理
HA21-TL-E8	三向连接件	锌合金	铝色

安装使用示例　　选型示例：HA21-TL-E8-3030（单品）
HA21-TL-E8-3030-T

HA21-TL-E8-3030（单品）	HA21-TL-E8-3030-T（欧标型材配用）
x1 三向连接件	x1 三向连接件 x4 M6X8紧定螺钉

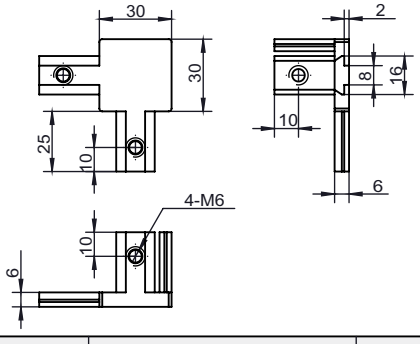

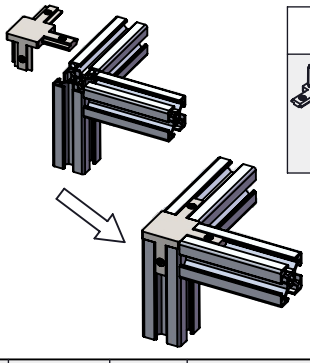

槽口	型号	材质	表面处理	重量(g)	用途
8.2	HA21-TL-E8-3030 （单品供货）	锌合金	铝色	86	用于3根槽宽为8.2mm的欧标型材三向90°连接。配用4颗M6紧定螺钉。
	HA21-TL-E8-3030-T（成套供货）			87.2	

询价④种方式
官网 http://www.srdfaa.com
深圳市仕瑞达自动化设备有限公司
全国免费 400-966-3863
客服热线 0755-27926613