选型示范

型号(❶代码·❷M) — ❸L — ❹R

GBTM8 — 30
GBTMF8
GBTMRF8 — 30 — 110
GBTMRS8

■请按步骤❶～❹选择型号和参数后进行订购。

交货期 型号区分: 代码 7 天发货

■平面紧固把手

代码		形状	把手·螺纹部 材质	把手·螺纹部 表面处理	握柄部
GBTM	标准型	外螺纹型	S45C	发黑(黑色)	酚醛树脂(黑色)
GBTMF		内螺纹型			
GBTMA	带角度型	外螺纹型	SUM22L		

带角度外螺纹型
GBTMF

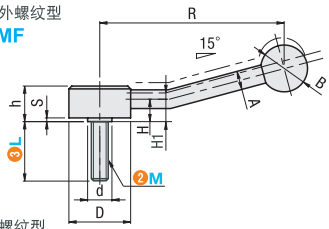

标准外螺纹型
GBTM

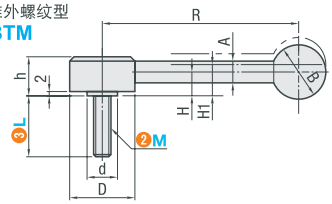

标准内螺纹型
GBTMA

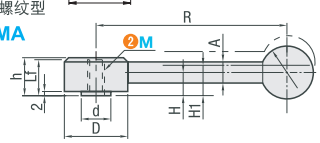

型号 ❶代码	❷M	❸L选择(仅指定外螺纹型)	Lf	R	H	H1	h	A	B	D	d	锯齿齿数	Fmax.最大负载(N)	Pmax.最大紧固力(kN)	参考重量(g) GBTM	参考重量(g) GBTMF
外螺纹型 GBTM 内螺纹型 GBTMF	8	30 40 50	18	100	12	16	19	10	25	33	13	22	120	10	185	160
	10	30 40 50 60	21	130	13.5	17.5	22	12	30	41	19	26	180	16	340	300
	12	30 40 50 60	21	130	13.5	17.5	22	12	30	41	19	26	300	23	350	300
	16	40 50 60	27	150	17	22	28	14	35	45	23	36	660	43	580	450

型号 ❶代码	❷M	❸L选择	R	H	H1	h	S	A	B	D	d	锯齿齿数	Fmax.最大负载(N)	Pmax.最大紧固力(kN)	参考重量(g)
带角度型 GBTMA	8	32 40 50	100	12.5	16.5	20.5	1.5	8	20	32	13.5	22	120	10	155
	10	32 40 50 63	120	15	19	24.5	2	10	25	36	16	26	180	16	250
	12	40 50 63	130	16	20.5	26.5	2	12	30	40	19	26	300	23	350
	16	40 50 63	145	20	25	31.5	2	12	32	45	23	36	660	43	520

■内六角平面紧固把手

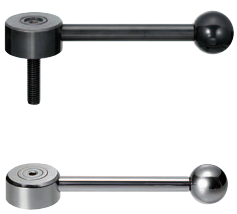

代码	R尺寸	形状	主体·把手部 材质	主体·把手部 表面处理	握柄部 材质	握柄部 表面处理
GBTMR	R尺寸固定	外螺纹型	S45C	阳离子喷涂(黑色)	酚醛树脂(黑色)	—
GBTMRS		内螺纹型	SUS303	—	SUS304	电解研磨
GBTMRF	R尺寸指定	外螺纹型	S45C	阳离子喷涂(黑色)	酚醛树脂(黑色)	—

R尺寸固定外螺纹型
GBTMR
R尺寸指定外螺纹型
GBTMRF

GBTMR
GBTMRS
GBTMRF

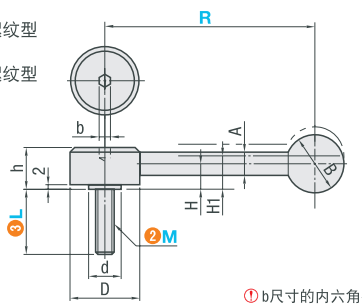

R尺寸固定内螺纹型
GBTMRS

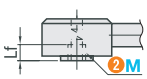

①b尺寸的内六角孔是产品加工时的孔，并非安装时使用的孔。

型号 ❶代码	❷M	❸L选择(仅指定外螺纹型)	❹R 固定	❹R 最小单位10mm(仅LFTMRF)	Lf	H	H1	h	A	B	b	D	d	锯齿齿数	Fmax.最大负载(N)	Pmax.最大紧固力(kN)	参考重量(g) 钢	参考重量(g) 不锈钢
外螺纹型 GBTMR GBTMRF 内螺纹型 GBTMRS	8	30 40 50	100	80～120	8	12	16	19	10	25	3	33	13	22	120	10	185	250
	10	30 40 50 60	130	100～150	11	13.5	17.5	22	12	30	5	41	19	26	180	16	340	400
	12	30 40 50 60	130	100～150	11	13.5	17.5	22	12	30	5	41	19	26	300	23	350	400
	16	40 50 60	150	120～180	14	17	22	28	14	35	5	45	23	36	660	43	580	680

询价④种方式
官网 http://www.srdfaa.com
深圳市仕瑞达自动化设备有限公司
全国免费 400-966-3863
客服热线 0755-27926613