| 代码 | 类型 | 材质 | 表面处理 |
|---|---|---|---|
| HA21-NZ-E10 | 内置连接件 | 锌合金 | 表面镀镍 |

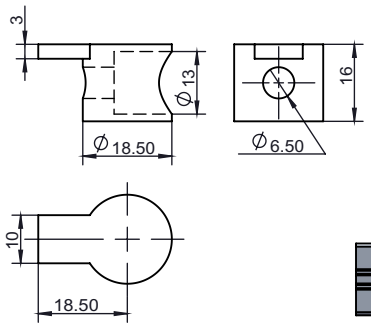


安装使用示例

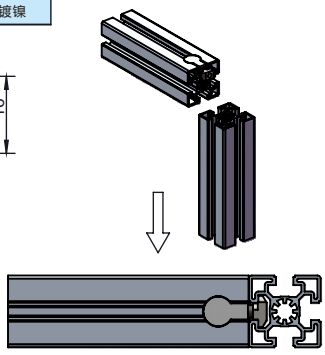

选型示例：HA21-NZ-E10-6-40（单品）
HA21-NZ-E10-6-40-R

| HA21-NZ-E10-6-40（单品） | HA21-NZ-E10-6-40-R（欧标日标共用） |
|---|---|
| x1 内置连接件 | x1 内置连接件<br>x1 M6X25螺栓<br>x1 M6 T型螺母 |

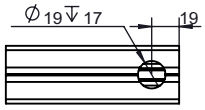


安装孔加工尺寸图

| 槽口 | 型号 | 材质 | 表面处理 | 重量(g) | 用途 |
|---|---|---|---|---|---|
| 10 | HA21-NZ-E10-6-40 （单品供货） | 锌合金 | 表面镀镍 | 19.23 | 用于2根槽宽为10.2mm的欧标型材90°连接，连接件隐藏在型材内，需在型材一端加工安装孔，配用1颗M6的螺栓及相对应的T型螺母。 |
| | HA21-NZ-E10-6-40-R (成套供货) | | | 33.23 | |

| 代码 | 类型 | 材质 | 表面处理 |
|---|---|---|---|
| HA21-NZ-E10 | 内置连接件 | 锌合金 | 表面镀镍 |

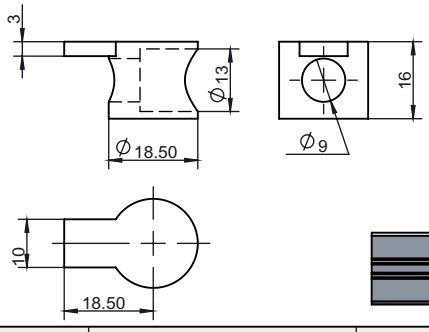


安装使用示例

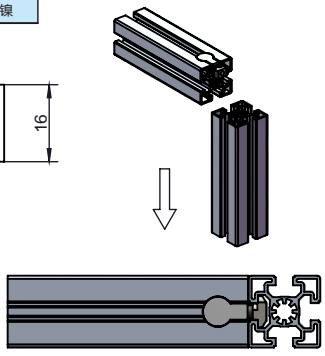

选型示例：HA21-NZ-E10-8-40（单品）
HA21-NZ-E10-8-40-R

| HA21-NZ-E10-8-40（单品） | HA21-NZ-E10-8-40-R（欧标日标共用） |
|---|---|
| x1 内置连接件 | x1 内置连接件<br>x1 M8X25螺栓<br>x1 M8 T型螺母 |

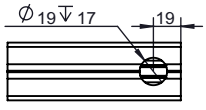


安装孔加工尺寸图

| 槽口 | 型号 | 材质 | 表面处理 | 重量(g) | 用途 |
|---|---|---|---|---|---|
| 10 | HA21-NZ-E10-8-40 （单品供货） | 锌合金 | 表面镀镍 | 18 | 用于2根槽宽为10.2mm的欧标型材90°连接，连接件隐藏在型材内，需在型材一端加工安装孔，配用1颗M8的螺栓及相对应的滑块螺母。 |
| | HA21-NZ-E10-8-40-R (成套供货) | | | 33 | |

| 代码 | 类型 | 材质 | 表面处理 |
|---|---|---|---|
| HA31-LL-E10 | L型槽内连接件 | 碳钢 | 镀锌 |
| HA41-LL-E10 | L型槽内连接件 | SUS304 | - |

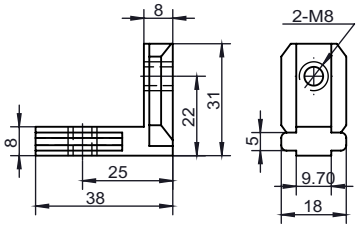


安装使用示例

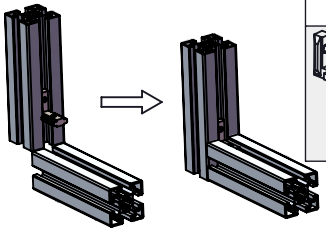

选型示例：HA31-LL-E10-M8-40（单品）
HA31-LL-E10-M8-40-R

| HA31-LL-E10-M8-40（单品） | HA31-LL-E10-M8-40-R（欧标日标共用） |
|---|---|
| x1 L型槽内连接件 | x1 L型槽内连接件<br>X2 M8X10紧定螺钉 |

| 槽口 | 型号 | 材质 | 表面处理 | 重量(g) | 用途 |
|---|---|---|---|---|---|
| 10 | HA31-LL-E10-M8-40 （单品供货） | 碳钢 | 镀锌 | 50.6 | 用于2根槽宽为10.2mm的欧标型材90°连接，连接件隐藏在型材槽内，型材无需加工安装孔。配用2颗M8的紧定螺丝。 |
| | HA31-LL-E10-M8-40-R(成套供货) | | | 54.6 | |
| | HA41-LL-E10-M8-40 （单品供货） | SUS304 | - | 50.6 | |
| | HA41-LL-E10-M8-40-R(成套供货) | | | 54.6 | |





询价④种方式
官网 http://www.srdfaa.com
深圳市仕瑞达自动化设备有限公司
全国免费 400-966-3863
客服热线 0755-27926613