压轧滚珠丝杠 标准型螺帽 轴径15 导程5·16·20

精度等级C7

选型示范

型号（❶代码·❷丝杠轴外径·❸导程）— ❹L — ❺F — ❻P

AIT1520 — 500
AITK1505 — 1084 — F15 — P6

■请按步骤❶～❻选择型号和参数后进行订购。

交货期 型号区分：代码 7 天发货

螺帽	代码		精度等级	丝杠直径	导程	丝杠轴			螺帽		
种类	标准型	F · P指定型				材质	硬度	表面处理	材质	硬度	表面处理
标准型螺帽	AIT	AITK	C7	15	5 · 10 · 16 · 20	S55C	高频淬火 58～62HRC	—	SCM415	渗碳淬火 58～62HRC	—

AIT(K)1505

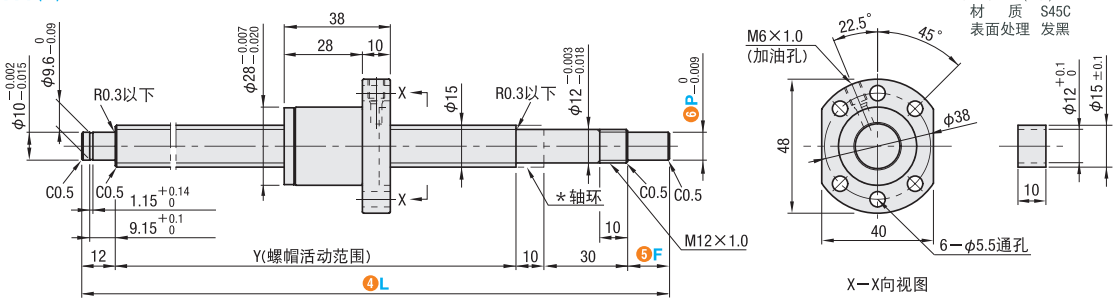

AIT(K)1510

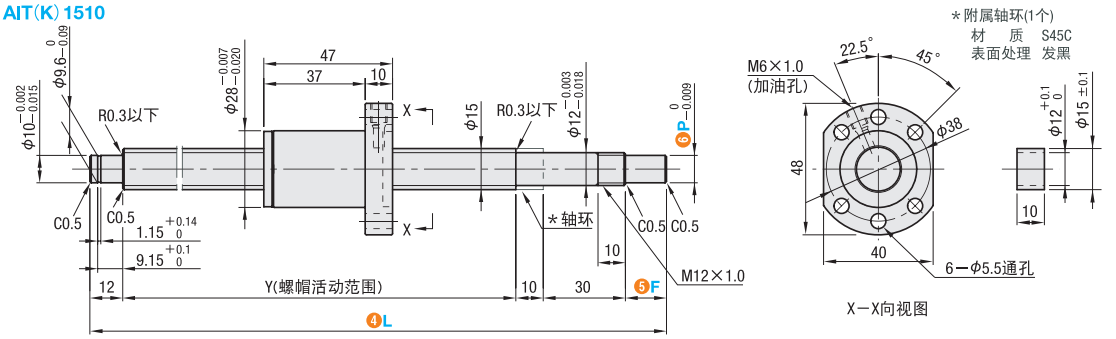

AIT(K)1516

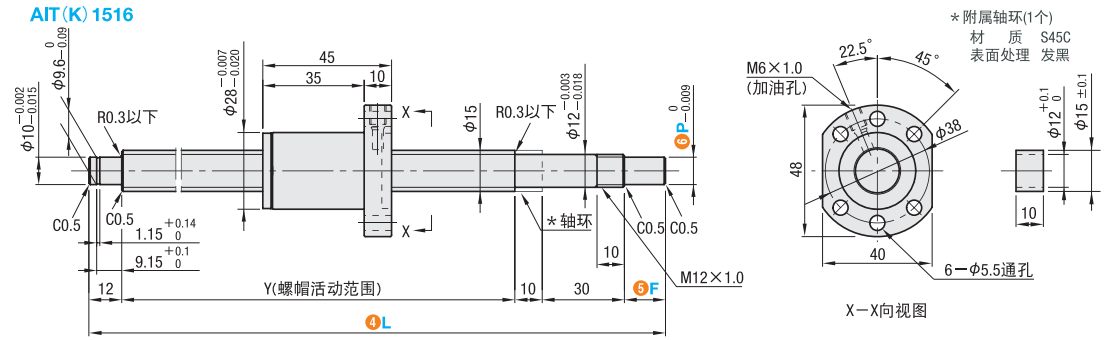

AIT(K)1520

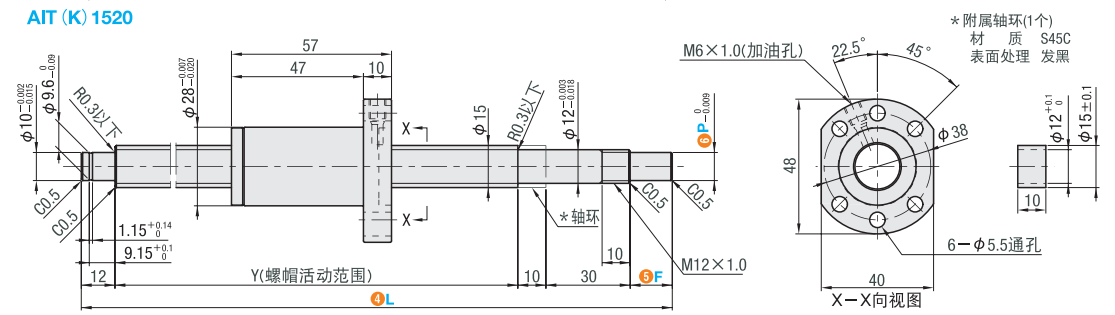

询价④种方式
官网 http://www.srdfaa.com
深圳市仕瑞达自动化设备有限公司
全国免费 400-966-3863
客服热线 0755-27926613