选型示范

型号（❶代码・❷丝杠轴外径・❸导程）— ❹L — ❺F — ❻P

AIY1004 — 380
AIYK1004 — 380 — F15 — P5

■请按步骤❶～❻选择型号和参数后进行订购。

交货期 型号区分：代码 7 天发货

螺帽种类	代码		精度等级	丝杠直径	导程	丝杠轴			螺帽		
	标准型	F・P指定型				材质	硬度	表面处理	材质	硬度	表面处理
标准型螺帽	AIW	—	C7	10	4	S55C	高频淬火 56～62HRC	—	SCM420	渗碳淬火 58～62HRC	磷酸盐保护膜处理
	AIY	AIYK	C10		2・4・10			磷酸盐保护膜处理			

AIY(K)1002

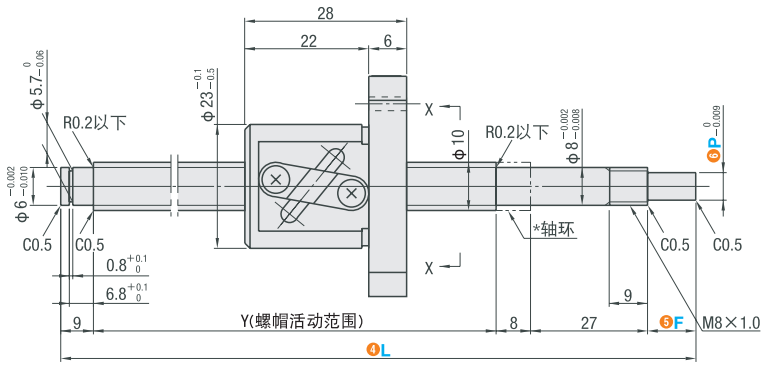

＊附属轴环(1个)
材　　质 S45C
表面处理 发黑

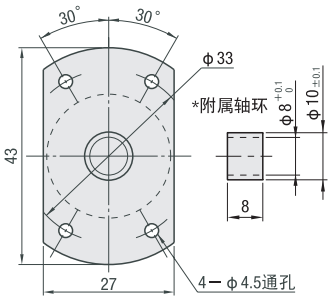

X－X向视图

AIW・AIY(K)1004

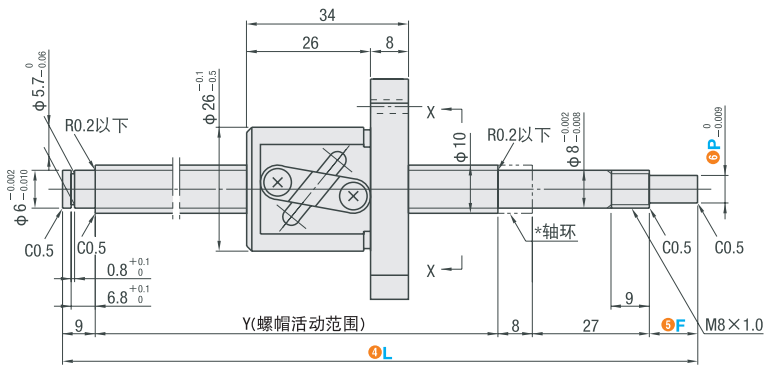

＊附属轴环(1个)
材　　质 S45C
表面处理 发黑

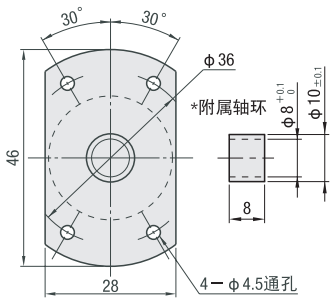

X－X向视图

AIY(K)1010

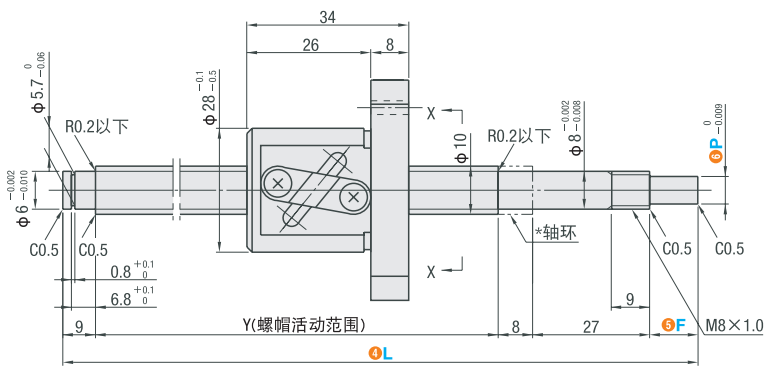

＊附属轴环(1个)
材　　质 S45C
表面处理 发黑

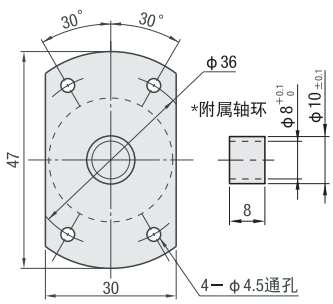

X－X向视图

询价④种方式
官网 http://www.srdfaa.com
深圳市仕瑞达自动化设备有限公司
全国免费 400-966-3863
客服热线 0755-27926613